DST-8000,8001 (개폐)

KS L1551위생도기 기준에 따라
실 제품 치수는 아래와 같은 도기 허용공차 내에서 변할 수 있습니다.
① 40mm미만 : ±2mm (KS)
② 40mm이상 : ±5% (KS)
③ 최대 허용공차 : ±25mm (KS)
※정확한 시공을 위해서 반드시 제품 사이즈를 실측하고 시공하여 주시기 바랍니다.

예시) 길이 735mm는 710~760mm까지의 치수 허용차를 가집니다.

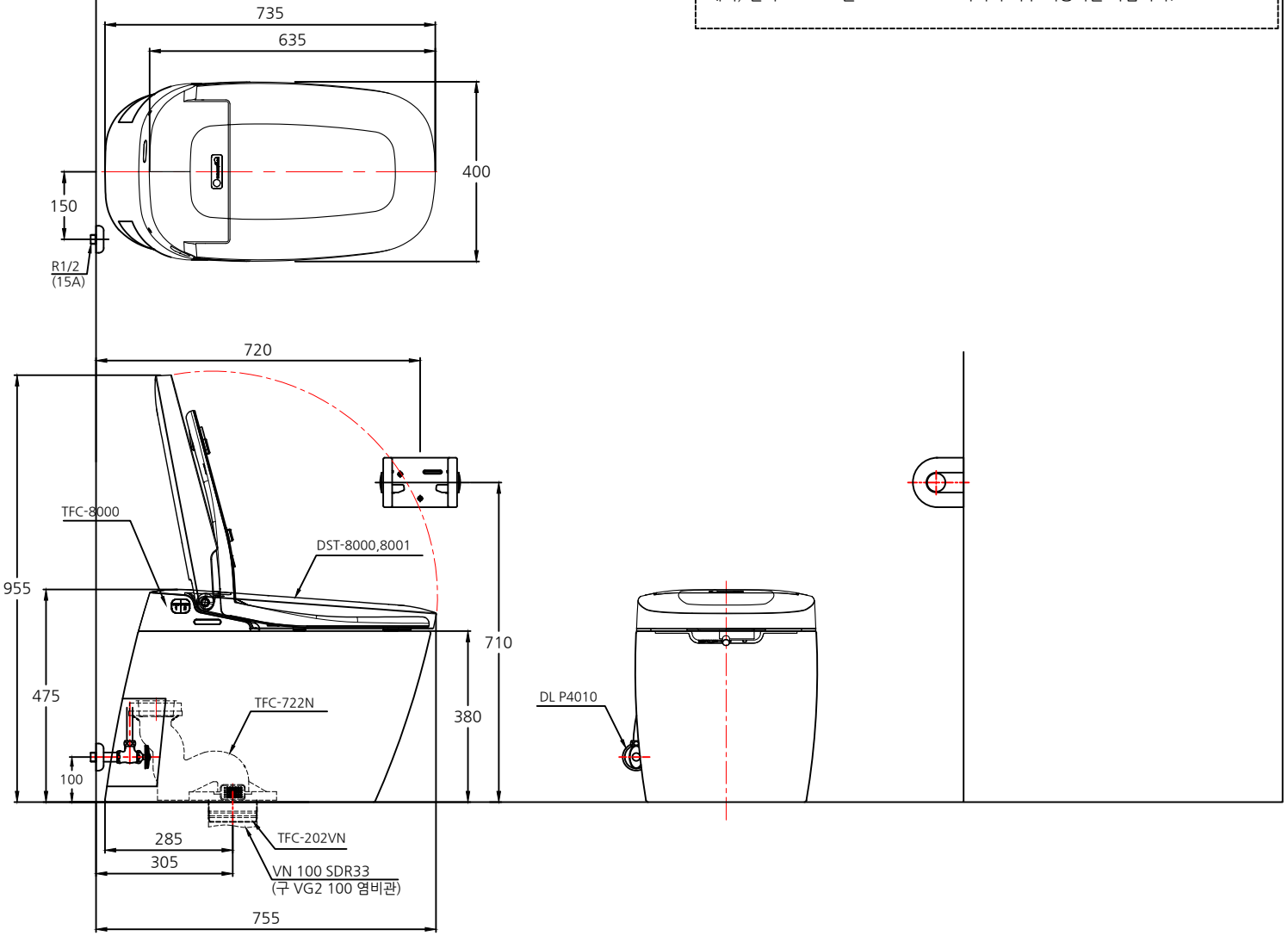

※주의: 비데 개폐높이 포함, 설치부위 도기허용차는 ±5%이므로 반드시 실측 확인 후 시공하십시오.